MANUAL DE INSTRUÇÕES

Misturador Duplo Comando
de Mesa para Lavatório

PALLADIUM

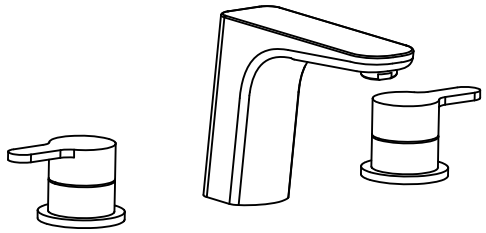

1877__ 31

ATENÇÃO

- Antes de efetuar a instalação leia atentamente as instruções contidas nesse manual.
- Toda informação contida nesse manual é baseada na última versão do produto disponível quando de sua publicação. A Codda Metais se reserva o direito de efetuar alterações em produtos e manuais sem aviso prévio.
- Ao abrir a embalagem verifique se todos componentes estão na caixa e se o produto está em perfeitas condições (as ferramentas recomendadas para a instalação não acompanham o produto).
- As ilustrações e dimensões fornecidas são somente para referência.
- Após a instalação guarde esse manual para consultas futuras.

FERRAMENTAS E MATERIAIS RECOMENDADOS

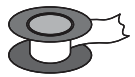

Fita Veda Rosca

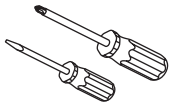

Chave de Fenda Tradicional,
Chave de Fenda Phillips

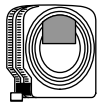

Fita Métrica

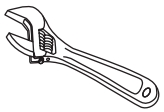

Chave Inglesa Ajustável

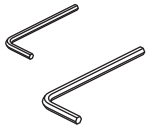

Chave Allen

Chave Grifo

ANTES DE INSTALAR

- Recomenda-se fechar os registros de abastecimento de água quente e fria antes de iniciar a instalação.
- Lembre-se de observar o lado correto de instalação de cada registro lateral, de forma que, o registro de água quente, assinalado com a gravação 'H' (hot) deve ser montado do lado esquerdo do misturador, e o registro de água fria, assinalado com a gravação 'C' (cold) do lado direito.
- Produto montado com arejador economizador para alta pressão. Acompanha arejador para baixa pressão na embalagem.
- Use sempre o serviço de instalação de um profissional.
- Furação do tampo recomendada: 35mm
- Espessura máxima do tampo: 40mm.
- Bitola: entrada DN 15 (G 1/2").
- Pressão recomendada: 2 a 40 m.c.a.
- Produto acompanha flexíveis.

INSTALAÇÃO

1 Preparação

Seu misturador vem embalado com os registros laterais montados, antes de iniciar a instalação deve-se desmontá-lo conforme seqüência indicada na figura ao lado. Aproveite para descer ao máximo a porca flange e sua guarnição sob o corpo do registro (7).

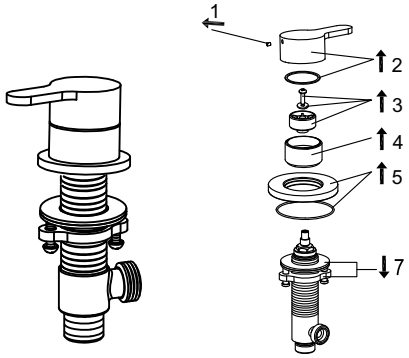

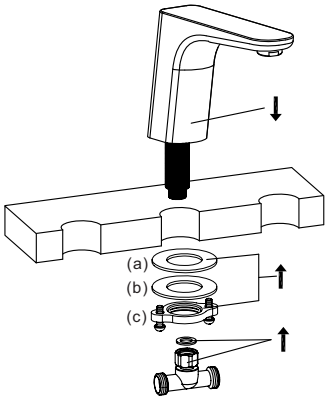

1 Fixação da bica

Insira a rabeta da bica no furo central da bancada, em seguida, por baixo da bancada, insira a guarnição de borracha (a), a arruela metálica (b), e rosqueie a flange (c) até encostar o conjunto na bancada. Com o auxílio de uma chave de fenda, dê o aperto final na flange atarrachando os dois parafusos contidos na mesma. Para finalizar, rosqueie o T de ligação à rabeta da bica.

2 Instalação registros laterais

Proceda com a instalação conforme seqüência apontada na figura ao lado, Observe que o conjunto de fixação (3) só deve ser apertado contra a bancada após luva (2) ser rosqueada até o final no registro (1).

Lembre-se de observar o lado correto de instalação de cada registro lateral. O registro de água quente, assinalado com a gravação 'H' (hot) deve ser instalado à esquerda da bica, e o registro de água fria, assinalado com a gravação 'C' (cold) ao lado direito.

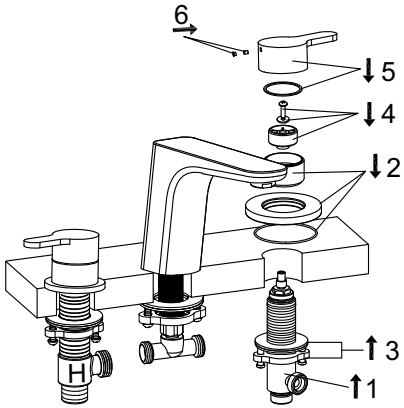

3 Conexão e verificação

Após o misturador fixado à bancada, conecte os registros laterais ao 'T' da bica utilizando os flexíveis que acompanham na embalagem. Em seguida, usando os flexíveis extras contidos na embalagem, conecte os registros à rede de abastecimento (água quente ao registro do lado esquerdo, e água fria ao registro do lado direito).

Abra os registros gerais e verifique se não há vazamentos, acione as alavancas do misturador e verifique se há fluxo normal de água. Caso o fluxo de água seja inferior ao desejado, observe as instruções contidas na seqüência deste manual.

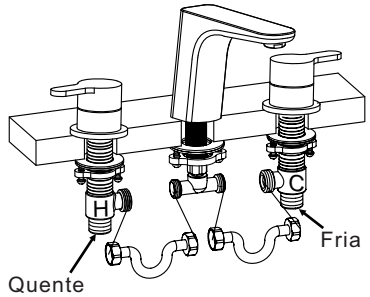

BAIXA VAZÃO E LIMPEZA DO AREJADOR

Seu misturador vem com arejador economizador instalado, ideal para uso em residências de pressão superior a 10 m.c.a. Para instalação em pressões inferiores a 10 m.c.a, recomenda-se a substituição do arejador montado no produto pelo arejador extra que o acompanha na embalagem:

(a) remova o arejador economizador (tela cor vermelha):

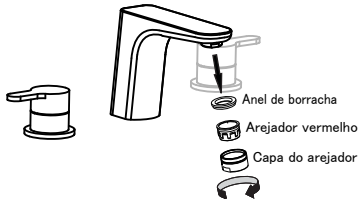

(b) Insira o arejador para baixa pressão (tela cor azul) e reinstale a capa:

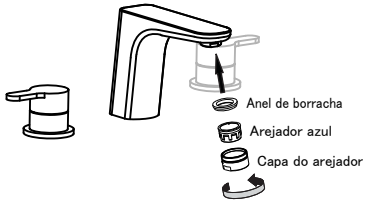

Dependendo da qualidade da água, com o passar do tempo o arejador pode vir a acumular sujeira, causando entupimentos e redução de vazão, use o mesmo procedimento acima para efetuar sua limpeza, remova o arejador, lave o mesmo em água corrente e volte a instalá-lo.

DIMENSÕES

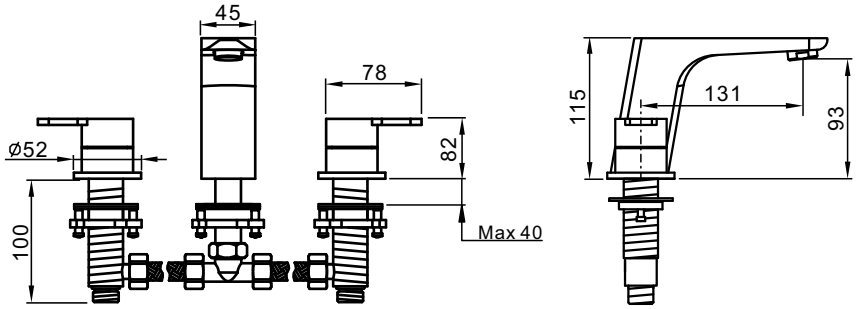

■ Unidade em milímetros

MANUTENÇÃO E CONSERVAÇÃO

Obrigado pela preferência. Com o devido cuidado o seu produto lhe servirá por muitos e muitos anos. Para a devida conservação de seu produto observe sempre as seguintes recomendações:

1. Limpe a superfície do produto pelo menos uma vez por semana com um pano úmido ou seco, podendo ainda ser utilizado sabão ou detergente neutro. Não use produtos químicos ou abrasivos.

2. Caso deseje auxílio técnico especializado, ou acionar a garantia, entre em contato com a Codda Metais através dos contatos em nosso website www.coddametais.com.br.

3. Guarde sempre o comprovante de compra (Nota Fiscal), o mesmo será solicitado em casos de chamados em garantia.

COMPONENTES

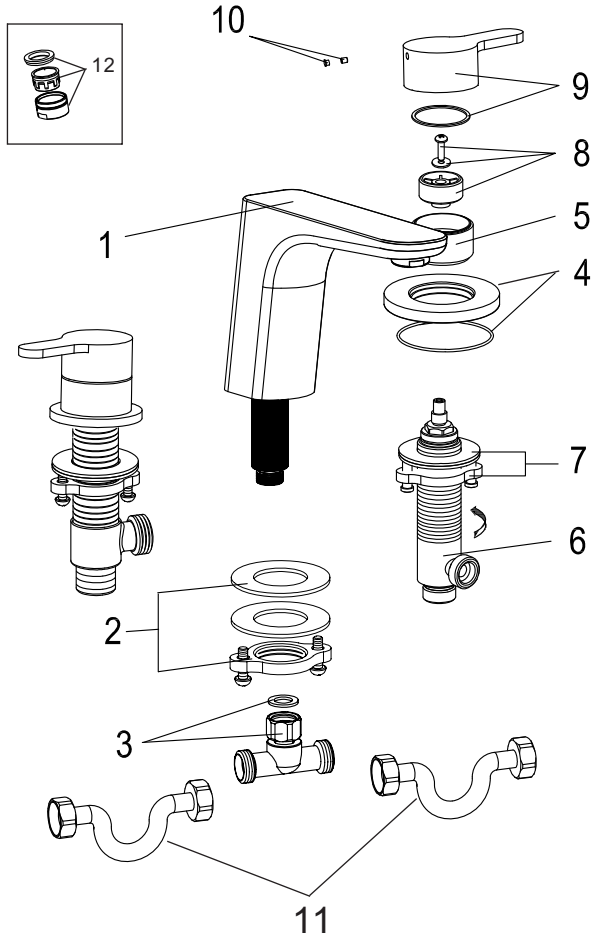

1	Bica
2	Kit fixação da bica
3	Tee de ligação
4	Canopla
5	Luva do castelo
6	Corpo registro lateral
7	Kit fixação corpo lateral
8	Adaptador de raiado
9	Manípulo
10	Parafuso Allen e tampa
11	Ligação
12	Kit arejador

CNPJ: 18.258.938/0001-71
www.coddametais.com.br