MANUAL DE INSTRUÇÕES

Base desviador
de jatos 3 saídas

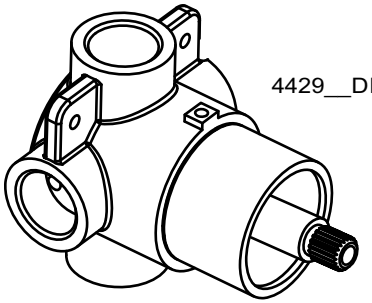

4429__DES

ATENÇÃO

- Antes de efetuar a instalação leia atentamente as instruções contidas nesse manual.
- Toda informação contida nesse manual é baseada na última versão do produto disponível quando de sua publicação. A Codda Metais se reserva o direito de efetuar alterações em produtos e manuais sem aviso prévio.
- Ao abrir a embalagem verifique se todos componentes estão na caixa e se o produto está em perfeitas condições (as ferramentas recomendadas para a instalação não acompanham o produto).
- As ilustrações e dimensões fornecidas são somente para referência.
- Após a instalação guarde esse manual para consultas futuras.

FERRAMENTAS E MATERIAIS RECOMENDADOS

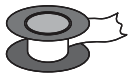

Fita Veda Rosca

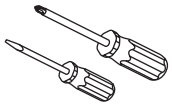

Chave de Fenda Tradicional,
Chave de Fenda Phillips

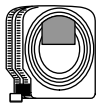

Fita Métrica

Chave Grifo

ANTES DE INSTALAR

- Recomenda-se fechar os registros de abastecimento de água quente e fria antes de iniciar a instalação.
- Lembre-se de observar o lado correto para conexão com a alimentação de água, assinalada com uma seta vermelha, os outros três lados são saídas.
- Só retire o gabarito de proteção do acabamento do castelo do produto após a parede estar acabada.
- Bitola: entrada DN 15 (G 1/2″).
- Pressão recomendada: 15 a 55 m.c.a.

INSTALAÇÃO

1 Altura sugerida

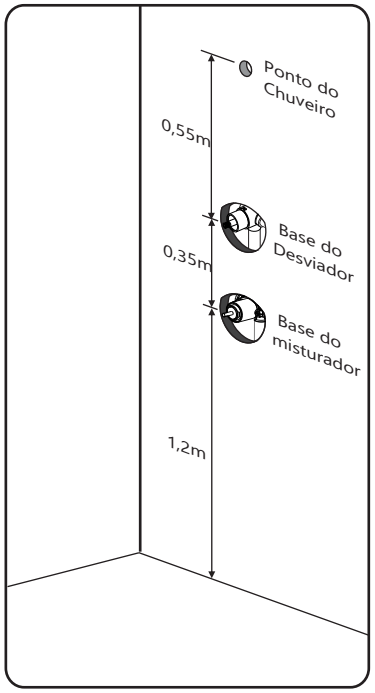

2 Embutimento

Mín. embutimento

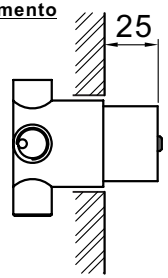

Máx. embutimento

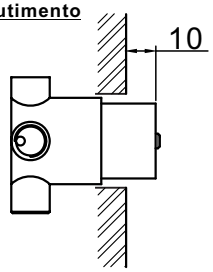

Faça o embutimento da base respeitando o range de instalação conforme apontado acima. Mantenha a tampa de proteção sobre o castelo até a que a parede esteja acabada.

3 Conexões

Conecte a tubulação que sai do misturador (água já misturada) à entrada do desviador, marcada com uma seta. Em seguida faça a conexão das saídas, conforme figura. Utilize veda rosca nas conexões.

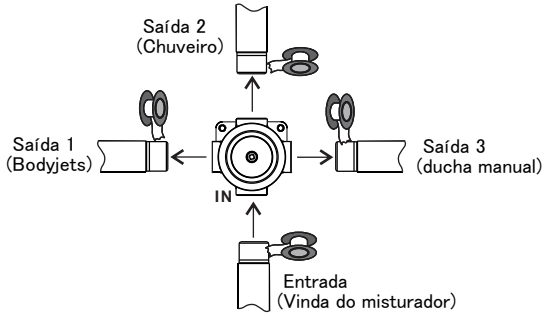

Obs.: A seleção dos produtos que serão ligados à cada saída do desviador fica à critério do cliente. Os produtos descritos entre parêntesis na figura são apenas sugestões.

4 Montagem do acabamento

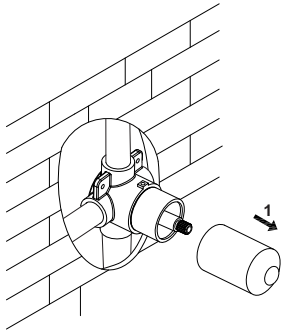

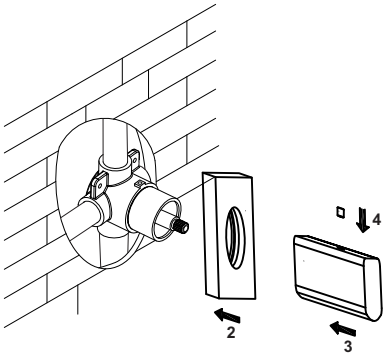

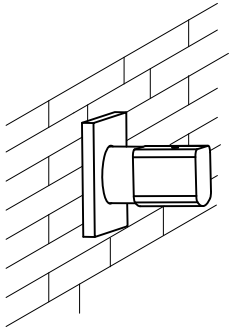

Após a parede acabada, retire a tampa plástica de proteção e preceda com a instalação do acabamento (vendido separadamente). Verifique o manual de de instalação do acabamento.

DIMENSÕES

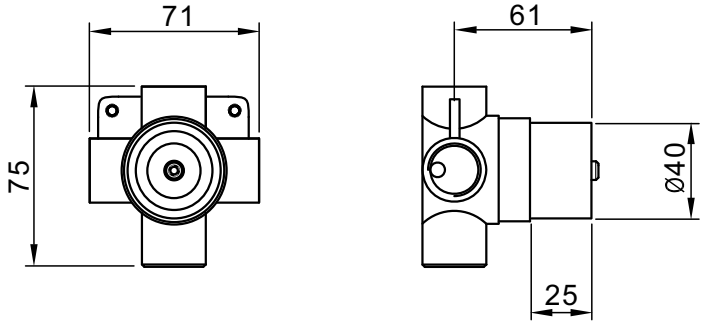

■ Unidade em milímetros

MANUTENÇÃO E CONSERVAÇÃO

Obrigado pela preferência. Com o devido cuidado o seu produto lhe servirá por muitos anos.

Para a devida conservação de seu produto observe as seguintes instruções:.

1. Suas superfícies devem ser limpas com um pano seco. Pode-se também usar um pano molhado, ou sabão neutro. Não use produtos abrasivos.

2. Caso o fluxo de água não esteja conforme o desejado, verifique se as duchas após o desviador possuem restritor de vazão, caso possuam recomenda-se retirá-los.

3. Caso deseje auxílio técnico especializado, ou acionar a garantia, entre em contato com a Codda Metais, contatos em nosso website www.coddametais.com.br.

4. Mantenha sempre o comprovante de compra (Nota Fiscal), será solicitado em casos de garantia.

CNPJ: 18.258.938/0001-71
www.coddametais.com.br